CONTACT INFO

DESIGNER: DARLENE HARRISON, HARRISON CREATIVE SERVICES, INC.
(317) 718-1617 • harrisoncreative@earthlink.net

IMMI CONTACT: TIM CABEEN, OUTDOOR DIVISION
(888) 937-4626

FILE INFO

JOB# 2496M
JOB NAME: CARGOBUCKLE PACKAGE DESIGN
FILE NAME: 911892_F18800
PACKAGE: D0702425 ASSEMBLY

DATE APPROVED: 03/27/08

PRINTING INFO

PRINTER: TONY SONG
FORMAT: (MAC) ILLUSTRATOR CS2
PROCESS: 1 COLOR
STOCK: ADHESIVE BACKED LABEL TO PERMANENTLY BOND TO POLYPROPYLENE PACKING MATERIAL-SEE FIGURE TO RIGHT

BLACK

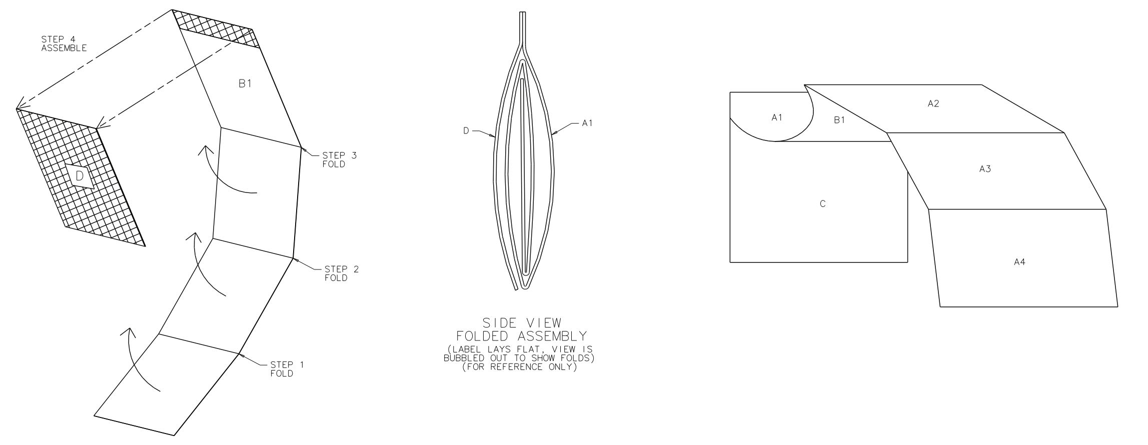

PANEL 1
"A" SIDE

5.25

A1

CargoBuckle® Professional Grade Retractable Tie-Down System

FOR PERMANENT MOUNTING:

1. Determine best location for mounting. *SEE CAUTIONS.*

2. Drill 7/16" hole in the proper location.

3. Attach CargoBuckle® as shown in figure one, using the bolt, washer, bellville washer, and lock nut in the sequence illustrated. Unit can be rotated left and right (Figure 2).

FOR NON-PERMANENT MOUNTING:

Optional adapters are available to offer solutions where added mobility is desired. Bolt-on adapters enable the CargoBuckle® to be used with E-track, L-track, ATV racks, standard truck/trailer tie-down points and more. Visit www.cargobuckle.com to learn more.

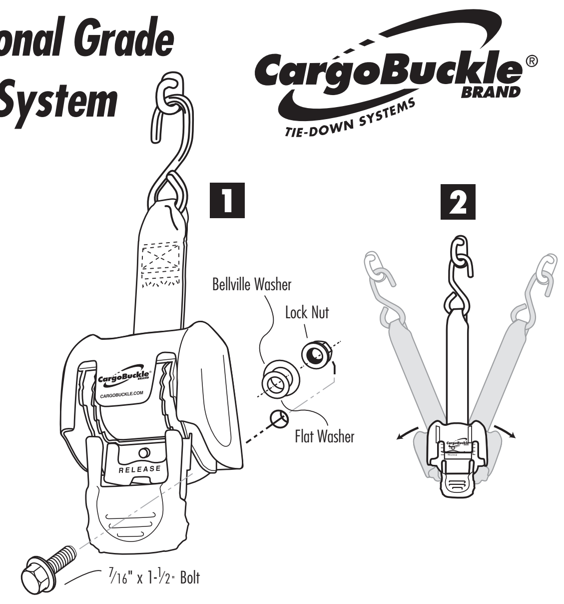

*For maximum strength, one loop of webbing must remain on the retractor spool. The break strength is reduced when the webbing is fully extended.

2496M 911892 REV1
Engineered, Designed & Tested in the U.S.A. Made in China.
Patent Pending

0 79111 18800 6

IMMI Outdoor Division
Bringing Safety to People™
18881 U.S. 31 North • Building A
P.O. Box 408 • Westfield, IN 46074-0408
(888) 937-4626 (317) 896-5821
outdoor@imminet.com • www.cargobuckle.com
Other IMMI Outdoor Division Brands
BoatBuckle PetBuckle

SEE OPERATING INSTRUCTIONS AND CAUTIONS INSIDE

Vea las instrucciones y los cuidados operadores adentro
Voir les instructions d'opération et les prudences à l'intérieur

PEEL HERE

UV COATED AREA ALLOWING TACKY STRIP TO BE RESEALABLE

.50

A2

PARA INSTALACIÓN PERMANENTE:

1. Determine la mejor ubicación para la instalación. VEA LAS PRECAUCIONES.

2. Perfore un agujero de 7/16" en la ubicación correcta.

3. Fije La correa CargoBuckle® como se muestra en el diagrama uno, usando el perno, la arandela y la arandela bellville, y la contratuerca en la secuencia como se ilustra. La unidad se puede girar hacia la izquierda y hacia la derecha (Figura 2).

PARA INSTALACIONES NO PERMANENTES:

Tenemos disponibles adaptadores opcionales que ofrecen soluciones donde se desea movilidad adicional. Los adaptadores empernados permiten que la correa CargoBuckle® se use con E-track, L-track, rejillas de vehículos para todo Terreno ATVs, con los puntos de fijación estándares de camiones / remolques y más. Para aprender más visite www.cargobuckle.

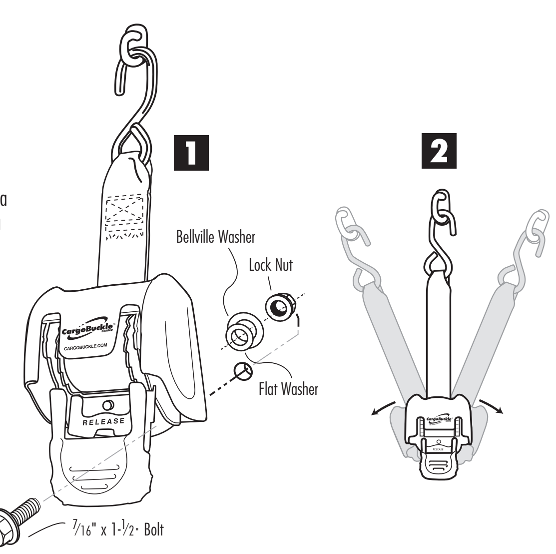

16.25

A3

INSTALLATION PERMANENTE DU SUPPORT:

1. Déterminer le meilleur emplacement pour l'installation. VOIR PRECAUTIONS

2. Percer un trou de 7.16 » a l'emplacement choisi.

3. Attacher le CargoBuckle® suivant les indications du schéma no.1, en utilisant le boulon, la rondelle, la rondelle belleville et visser l'écrou selon le croquis. Le support peut être également utilisé de gauche à droite (schéma no. 2).

INSTALLATION NON-PERMANENTE DU SUPPORT:

Des adaptateurs facultatifs sont disponibles pour offrir des solutions au cas où une mobilité supplémentaire serait désirée. Des adaptateurs de Bolton permettent au CargoBuckle® d'être employé avec E-voie, L-voie, supports ATV, camions-remorque standards, points d'arrimage, etc. Voir le site internet pour en savoir plus (www.cargobuckle.com)

A4

IMMI provides a limited warranty, covering defects in workmanship and material for one year from date of purchase. THE DURATION OF ALL OTHER EXPRESS AND IMPLIED WARRANTIES, INCLUDING ANY IMPLIED WARRANTY OF MERCHANTABILITY OR FITNESS FOR A PURPOSE, IS LIMITED TO ONE YEAR FROM DATE OF PURCHASE. Since the application of this product is beyond IMMI's control, IMMI's liability, and the purchaser's sole remedy, relating to the installation, application, or use of this product shall be strictly limited to recovery of its purchase price, and shall under no circumstances include recovery of any other direct, indirect, or consequential damages, whether based on damage to or loss of cargo, damage to vehicle, or any other damages.

IMMI proporciona una garantía limitada, que cubre los defectos de fabricación y de material por un año, desde la fecha de compra. LA DURACIÓN DE CUALQUIER OTRA GARANTÍA EXPRESA O IMPLÍCITA, INCLUYENDO CUALQUIER GARANTÍA IMPLÍCITA DE COMERCIALIZACIÓN O SERVICIO PARA UN PROPÓSITO, ESTÁ LIMITADA A UN AÑO DESDE LA FECHA DE LA COMPRA. Ya que la aplicación de este producto está fuera del control de IMMI, la responsabilidad de IMMI, y el único recurso del comprador, con relación a la instalación, aplicación, o uso de este producto estará estrictamente limitado al reembolso de su precio de compra, y en ninguna circunstancia incluirá el reembolso por cualquier otro daño directo o indirecto, o consecuente, aunque este sea por daño a o perdida de carga, daño al vehículo, o cualquier otro daño.

IMMI offre une garantie limitée d'une durée de un an à compter de la date d'achat, garantie qui couvre tout défaut au niveau de la fabrication ou du matériel. LA DURÉE DE TOUTES LES AUTRES GARANTIES EXPRESSE ET IMPLICITE, Y COMPRIS TOUTE GARANTIE IMPLICITE DE COMMERCIABILITÉ OU DE CONVENANCE, EST LIMITÉE À UN AN À COMPTER DE LA DATE D'ACHAT. Étant donné que l'application de ce produit ne relève pas du contrôle d'IMMI, la responsabilité d'IMMI, ainsi que le seul recours de l'acheteur visant l'installation, l'application ou l'utilisation de ce produit, se limitent strictement au remboursement du prix d'achat et ne doivent en aucune circonstance inclure le remboursement pour tout autre dommage direct, indirect ou consécutif, que ce soit suite à la perte du chargement ou aux dommages subis par ce dernier, aux dommages aux véhicule ou à tout autre dommage.

PANEL 1
B" SIDE

5.25

GLUE AREA

4.75

B1

Note: Pour accrocher correctement une motocyclette, employer toujours une cale de roue en plus des arrimages.

PRECAUTIONS:

- Avant de percer le trou de montage, contacter votre fabricant afin de vous assurer de l'endroit sûr pour l'installation du support. (Note : Faire attention quant à la détermination de l'objet et de l'endroit sélectionné pour le montage du CargoBuckle, la force de coupure du système pouvant être diminuée selon l'objet sur lequel il a été monté).
- Ne pas exercer trop de force sur la poignée « ratchet ». Cela entrainerait un préjudice potentiel au point de montage. Utiliser uniquement la boucle pour le serrage. Si un levier supplémentaire est employé, la charge et l'arrimage risquent d'être endommagés, et l'utilisateur pourrait subir des blessures.
- Remettre la poignée en position fixe et verrouillée après serrage de la courroie. Tirer sur le Web afin de serrer et verrouiller la courroie.
- Vérifier l'étanchéité de la courroie après une courte distance (environ trois milles) et la serrer si nécessaire. Souvent une charge en mouvement pourrait lacher du lest a l'arrimage. Vérifier Les points d'attache et contrôler et l'étanchéité de la courroie tous les 20-30 milles. Les ajuster si nécessaire.
- Prendre soin que le Web n'entre pas en contact avec les bords pointus ou abrasifs qui pourraient le couper ou l'endommager.
- Procéder à une inspection périodique de cet arrimage afin de s'assurer que le matériel ou la coupe de sangle ne soit endommagé. Si une telle condition apparait, remplacer l'arrimage immédiatement.
- L'arrimage devrait être uniquement employé pour cette utilisation. N'importe quelle autre utilisation peut être dangereuse.
- La charge de travail recommandée étant de 1/3 de la force de la coupure du produit, il est prudent de ne pas dépasser cette charge.

3.88

B2

Nota: Para abrochar una motocicleta correctamente, siempre use una cuña para ruedas además del sistema de sujeción.

PRECAUCIONES:

- Antes de perforar el agujero para la instalación, comuníquese con el fabricante para asegurarse que la ubicación de la instalación es segura y adecuada. (Nota: Sea cauteloso cuando determine el objeto y la ubicación para la instalación de la correa CargoBuckle, ya que la fuerza de rotura del sistema puede ser menos dependiendo del objeto en que se instala).
- Cuando palanquee el trinquete, no apriete demasiado. El apretar demasiado la lona puede ejercer demasiada fuerza, potencialmente dañando el punto de instalación. Sólo use la hebilla para apretar. Si usa una palanca adicional, puede resultar en daño a la carga, el punto de amarre y posible lesión.
- Asegúrese colocar la manija otra vez en la posición sentada y cerrada después de apretar la correa. Hale la lona para asegurarse que la correa esté apretada y cerrada.
- Examine el ajuste de la correa después de manejar una distancia corta (no exceda 3 millas) y apriete si es necesario. Muchas veces una carga puede establecerse después de estar en movimiento, esto le permitirá crear soltura en la correa. Examine los puntos de anclaje y el ajuste de la correa cada 20 a 30 millas y ajústelo si es necesario.
- Debe tener cuidado para prevenir que la lona tenga contacto con las orillas afiladas o abrasivas que pudieran cortar o desgastar la lona.
- La inspección periódica de este sistema de amarre debe hacerse para asegurarse que el herraje no se ha dañado o que la lona no se ha cortado o deshilachado. Si existe tal condición, reemplace el sistema de amarre en seguida.
- Este sistema de amarre sólo debe usarse para su propósito. Cualquier otro uso pudiera ser peligroso.
- Una carga de servicio segura es 1/3 de la fuerza de resistencia a la rotura. No exceda la carga de servicio para este sistema de sujeción.

3.88

B3

Note: To properly secure a motorcycle, always use a wheel chock in addition to tie-downs.

CAUTIONS:

- Before drilling mounting hole, contact your manufacturer to ensure safe and proper mounting locations. (Note: Use caution when determining the object and location to mount the CargoBuckle, as the break strength of the system may be lessoned by the object on which it's mounted).
- When ratcheting handle, do not over tighten. Over tightening web could exert too much leverage, potentially damaging the mounting point. Use only the buckle for tightening. If an extra lever is used, damage to the load, tie-down and possible injury to the user may result.
- Be sure to return handle to the seated and locked position after tightening strap. Pull on web to ensure strap is tight and locked.
- Check tightness of the strap after driving a short distance (not to exceed three miles) and tighten if necessary. Often a load will settle after it is in motion, which will permit slack to develop on the tie-down. Check anchor points and tightness of strap very 20-30 miles and adjust as required.
- Care must be taken to keep web from coming in contact with sharp or abrasive edges that could cut or wear web.
- Periodic inspection of this tie-down must be made to ensure that the hardware is not damaged or the webbing cut or frayed. If such a condition exists, replace the tie-down at once.
- This tie-down should only be used for its intended purpose. Any other use can be dangerous.
- Safe working load is 1/3 of the product's break strength. Do not exceed safe working load for this tie-down.

CONSEILS D'UTILISATION SIMPLES:

Pour accrocher la cargaison: Tout en serrant le levier de dégagement, lever la poignée (schéma no.1). Retirer le Web en tirant sur le crochet S. Attacher ensuite au point d'attache approprié sur la cargaison.
Pour serrer: Lever et abaisser la poignée inférieure du « ratchet ». Ne pas exercer de force en serrant la poignée. Remettre la poignée en position fixe pour engager la sécurité (schéma no. 2).

Pour dégager: Tout en serrant le levier de dégagement, relever la poignée (schéma no.1). Desserrer le crochet du point d'attache de cargaison afin de permettre au Web de se rétracter.

Entretien: Les deux côtés de la bobine de rétracteur peuvent être lubrifiés si nécessaire. Laver le support à l'eau.

Mantenimiento: Ambos lados del carrete se pueden lubricar como lo necesite. Lave la unidad con agua.

INSTRUCCIONES SENCILLAS DE OPERACIÓN:

Para enganchar la carga: Mientras que aprieta la palanca de desenganche, levante la manija (Figura 1). Extraiga la lona halando el gancho-S. Abróchela al punto de sujeción apropiado en la carga.
Para Apretar: Suba y baje la palanca de trinquete. No apriete demasiado. Coloque otra vez la manija en su sitio para que enganche con el cierre de seguridad (Figura 2).

Para Soltar: Mientras que aprieta la palanca de desenganche, levante la manija (Figura 1). Desabroche el gancho del punto de fijación de la carga y permita que la lona se retraiga.

SIMPLE OPERATING INSTRUCTIONS:

To Hook to Cargo: While squeezing release lever, raise handle (Figure 1). Extract web by pulling on S-hook. Fasten to the appropriate attachment point on cargo.

To Tighten: Raise and lower ratchet handle. Do not over tighten. Return handle to seated position to engage safety lock (Figure 2).

To Release: While squeezing release lever, raise handle (Figure 1). Unfasten hook from cargo attachment point and allow web to retract.
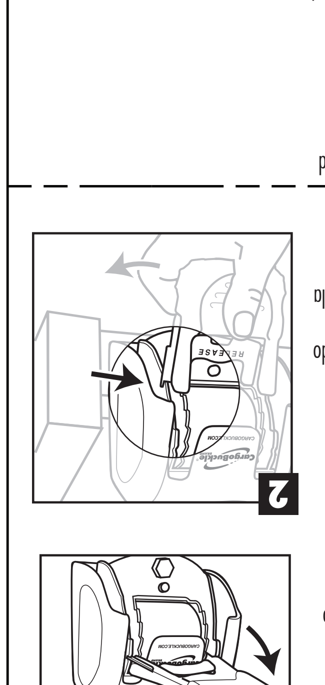
Maintenance: Both sides of the retractor spool may be lubricated as needed. Wash unit with water.